Serie **70** Quadra

La **Serie 70 Quadra** in legno-alluminio soddisfa con la sua elegante leggerezza differenti esigenze architettoniche, grazie allo spessore anta ridotta a 70 mm. a vantaggio della superfice vetrata e dunque del fattore luce e termico.

Questa serie è realizzabile in ogni tipologia di legno e finitura, mentre l'alluminio che protegge la parte esterna può essere **verniciato** in una **vasta gamma** di **colori** ed **effetti legno**. L'anta è realizzata con **tripla battentatura**, mentre il telaio è costituito da guarnizioni termoacustiche.

Questo serramento può alloggiare vetrocamera fino a 37 mm di spessore, inoltre le cerniere sono tipo "**trend**", che permettono di regolare l'anta sul telaio, **garantendo** nel tempo la **perfezione** nella **chiusura** della **finestra**, a richiesta è possibile installare cerniere a scomparsa.

esterno

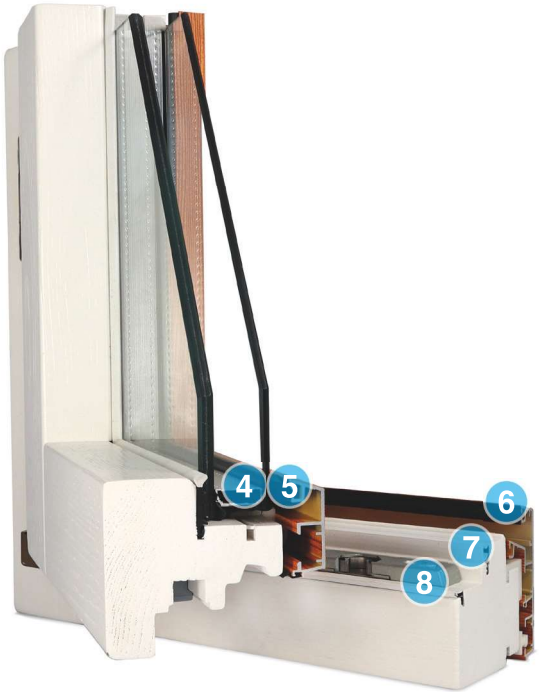

interno

1. Sezione telaio 80x82 mm
2. Sezione anta 85x70 mm
3. Vetrocamera spessore massimo 49 mm
4. Guarnizione interno vetro in EPDM
5. Guarnizione esterno vetro in EPDM
6. Prima guarnizione a telaio in EPDM
7. Seconda guarnizione a telaio in EPDM
8. Terza guarnizione a telaio in EPDM
9. Asola scarico acqua

Caratteristiche tecnico-prestazionali

PERMEABILITÀ ALL'ARIA	TENUTA ALL'ACQUA	RESISTENZA AL VENTO	TRASMITTANZA TERMICA
Classe 4 (EN 1026 UNI EN 12207))	**Classe 5A finestre** **Classe 9A portefinestre** (EN 1027 UNI EN 12208)	**Classe C4 finestre** **Classe C2 portefinestre** (EN 12211 UNI EN 12210)	**UW= fino a 1,4 Wm²/K**
POTERE FONOISOLANTE	**CAPACITÀ PORTANTE DEI DISPOSITIVI DI SICUREZZA**	**RESISTENZA DA CORPO MOLLE PESANTE**	**FERRAMENTA ANTIEFFRAZIONE**
Rw= fino a 39 dB	**Conforme** (UNI EN 1435 - 1 UNI EN 14609)	**Classe 4 per portefinestre**	**Fino a classe 3**

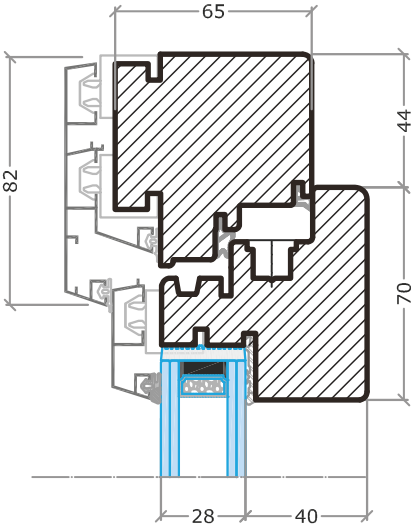

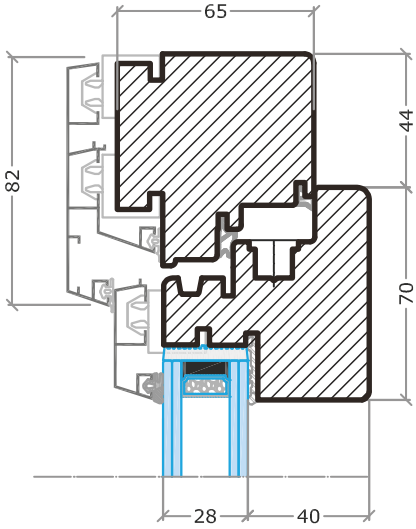

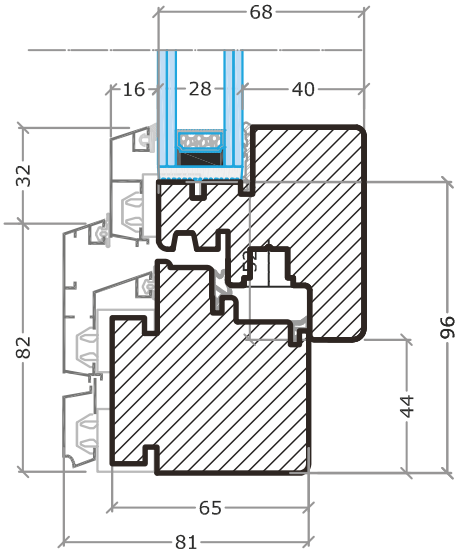

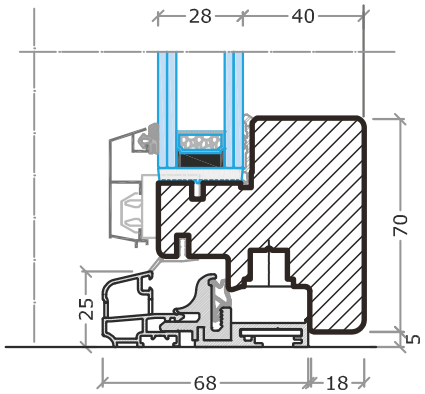

sez. verticale finestra

sez. verticale portafinestra

nodo centrale

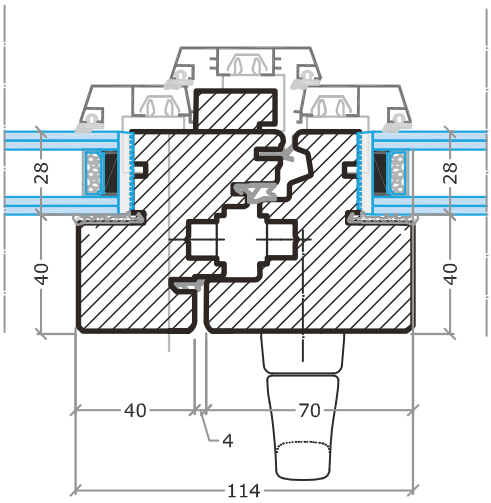

battente asimmetrico

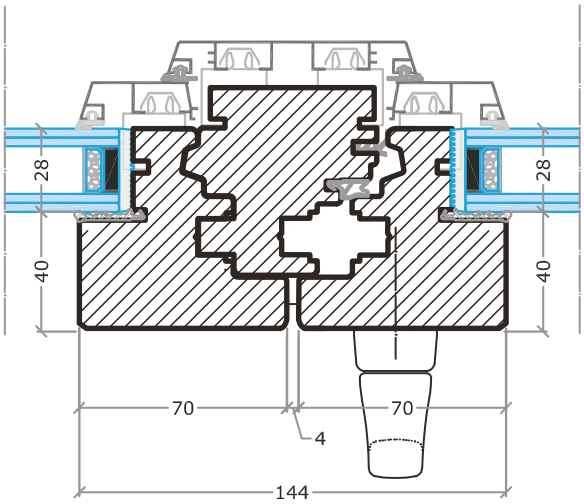

battente simmetrico